Glasdachsysteme

Murano Puro
Murano Vetro
Murano Integrale
Murano Integrale Z
Murano Glissando
Murano Finestra

Murano
Glasdächer

Das Leben einfach
genießen!

Lewens
MARKISEN

Gut bedacht
und mit System

Die Glasdächer der Murano-Serie bieten eine Vielfalt an Bauformen und Gestaltungsmöglichkeiten: Kompakt und modern oder traditionell mit Dachüberstand, seitlich bündig oder eingerückt, als Glasdach „pur“, mit integrierter Markise oder integrierter Zip-Markise für lückenlosen Sonnenschutz. Ergänzende Glas-Schiebeelemente und Festverglasungen sowie diverse Komfort-Optionen runden das Sortiment ab.

Alle Modellentwicklungen aus dem Hause Lewens sind inspiriert von aktuellen Trends und Wünschen und Anregungen von Kunden und Fachhändlern und präsentieren sich mit hochentwickelter Technik, Funktionalität und Design.

Lewens-Markisen und -Glasdächer werden auf einer Fläche von mehr als 30.000 Quadratmetern im vollstufigen Betrieb produziert – von der Konstruktion über die Stoffkonfektion bis zur Montage. Hochwertige Materialien, gut durchdachte Konstruktion und Präzision in Zuschnitt und Teilefertigung sowie computergestützte Automation in der Fertigung sind die Grundlage für die zuverlässige Funktion der Produkte. Beratung und Verkauf, Montage und Wartung vor Ort liegen in den kompetenten Händen des Fachhandels. Das ermöglicht Kundennähe und besten Service, damit Sie als Kunde das Leben einfach genießen können!

made in germany

Qualität „made in Germany“:

Alle Markisen und Glasdächer der Firma Lewens werden in Deutschland hergestellt.

Das Leben einfach
genießen!

Murano Puro

Murano Vetro

Murano Integrale

Murano Integrale Z

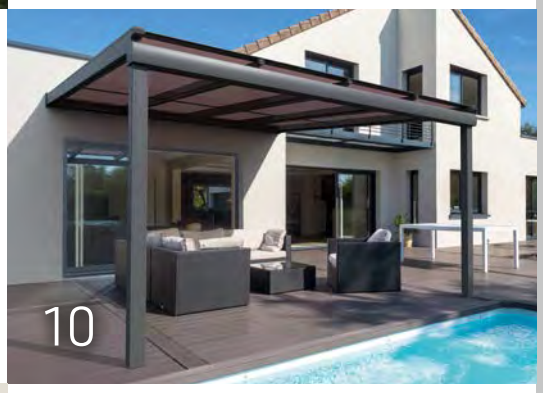

Murano Glissando
Glas-Schiebeelemente

Murano Finestra
Festverglasung

Inhalt

Modelle

Murano Puro 4
– das Basismodell

Murano Vetro 6
Perfekter Weterschutz

Murano Integrale 8
Bester Schutz mit
integrierter Markise

Murano Integrale Z 10
Glasdach mit
integrierter Zip-Markise

Murano Glissando 12
Glas-Schiebeelemente:
Flexibler Wetterschutz
und Option Dreieckschluss

Murano Finestra 15
Festverglasung
– schützt perfekt

Ausstattung

Qualität und Technik 16
Funktion und
Verarbeitung im Detail

Komfort-Optionen 17
Elektrik und Funk

Stoff und Farbe 18
Tuchkollektion und
Gestellfarben zur Wahl

Technische Daten 20
im Überblick

Dazu passt

Ancona, Portofino, Capri, Micro 2020, Micro 4000, Micro 700 25
Glasdach-, Senkrecht-
und Seitenmarkisen

Murano Puro
schafft zusätzlichen Wohnraum und verlängert die Terrassensaison.

Murano Puro – Glasdach

Wetterschutz für kleine und mittlere Terrassen

Typ Bündig (B)

mit traufständigen Pfosten

Kompakt und modern stehen die Pfosten in einer Linie mit der Regenrinne.
Regenwasser wird über Sparren, Regenrinne und durch das Innere der Pfosten abgeleitet.

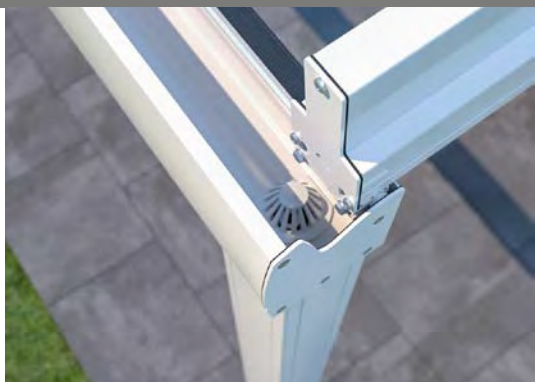

- Breite max. 700 cm, Tiefe max. 350 cm
- mit 2 bis 3 Pfosten *(je nach Belastung und Typ)*
- Dachneigung wählbar: 3° bis 10° *(stufenlos)*
- Optionen: LED-Beleuchtung, Heizstrahler

Outdoor-Living pur: Das Glasdach Murano Puro erweitert den häuslichen Wohnraum und ist dabei solide, vielseitig und attraktiv im Preis. Da Rinne und Pfosten bündig in einer Linie stehen, bietet Murano Puro maximalen Raum und macht auch aus kleinen Terrassen wahre Wohlfühlplätze. Praktisches Detail ist die unsichtbar integrierte Wasserableitung durch die Pfosten.

Glasstoß mit Leisten in Gestellfarbe zur Unterteilung der Glasflächen.

***Puristisch**: Regenrinne mit flachem Abschluss*

***Schlanke Sparren** geben Murano Puro eine elegante Optik. Bis zu 120 cm weite Sparrenabstände ermöglichen große Glasfelder (je nach Anlagengröße und Belastung).*

Murano Vetro Typ Bündig
mit Pfosten und Rinne in einer Linie.

Murano Vetro – Glasdach

Perfekter Wetterschutz für große Terrassen

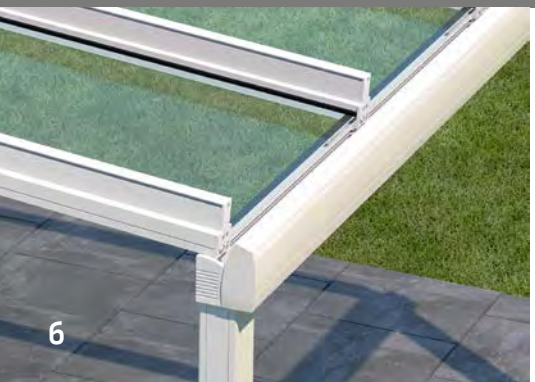

Typ Bündig (B)

mit traufständigen Pfosten

Kompakt und modern stehen die Pfosten in einer Linie mit der Regenrinne.
Regenwasser wird über Sparren, Regenrinne und durch das Innere der Pfosten abgeleitet.

Lewens
MARKISEN

Zentimetergenau nach Maß

- Breite max. 700 cm, Tiefe max. 500 cm
- mit 2 bis 3 Pfosten *(je nach Belastung und Typ)*
- Dachneigung wählbar: 3° bis 20° *(stufenlos)*
- Optionen:
  LED-Beleuchtung,
  Heizstrahler

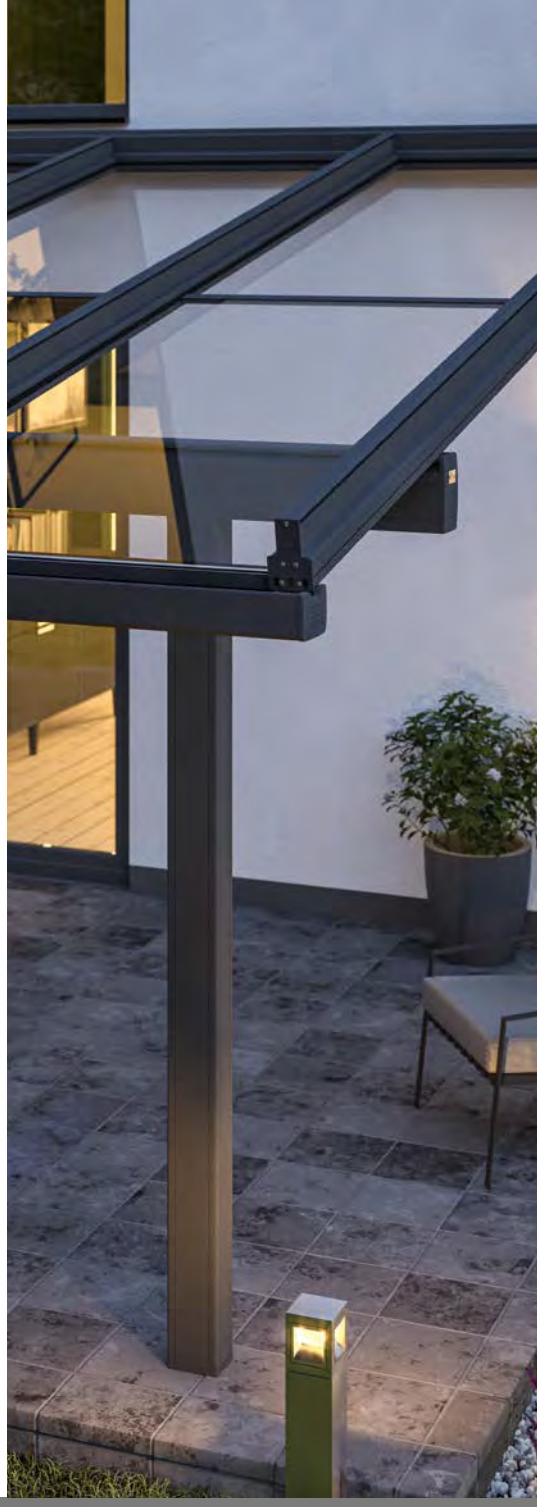

Das Glasdach Murano Vetro bietet Wetterschutz zu jeder Jahreszeit und verlängert so die Terrassensaison. Die elegante Konstruktion lässt sich ohne großen Aufwand auf fast jeder Terrasse montieren und eignet sich mit groß angelegten Maximalmaßen auch für weite Flächen. Ausgestattet mit vorn und seitlich bündigen oder eingerückten Pfosten stehen diverse Typen und Bauformen zur Wahl.

Abb. oben: ***Typ Überstand mit seitlich eingerückten Pfosten*** *(Bauform Ü2).*

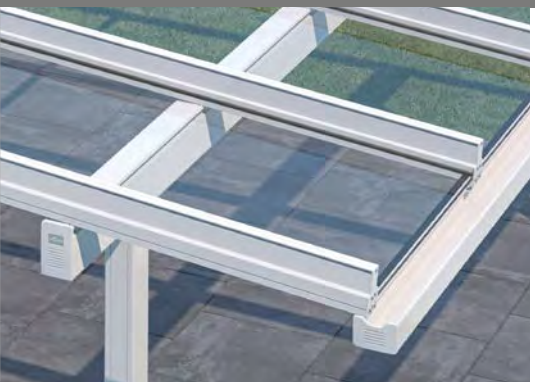

Typ Überstand (Ü)

mit zurückgesetzten Pfosten

Hier können z.B. die Pfosten auf der Terrasse stehen, der Dachüberstand kann darüber hinaus geführt werden. Regenwasser wird über einen Wasserspeier abgeleitet (Standard), optional über eine Regenkette aus Edelstahl oder Fallrohre.

Murano Integrale Typ Überstand mit seitlich bündigen Pfosten (Bauform Ü1).

Murano Integrale – Glasdach mit Markise

Bestens geschützt mit integriertem Sonnenschutz

Typ Überstand (Ü)

mit zurückgesetzten Pfosten

Hier können z.B. die Pfosten auf der Terrasse stehen, der Dachüberstand kann darüber hinaus geführt werden. Regenwasser wird über einen Wasserspeier abgeleitet (Standard), optional über eine Regenkette aus Edelstahl oder Fallrohre.

Wetterschutz nach Maß

- Breite max. 700 cm, Tiefe max. 500 cm
- mit 2 bis 3 Pfosten *(je nach Belastung und Typ)*
- Dachneigung wählbar: 3° bis 20° *(stufenlos)*

- Elektromotor
- Bespannung:
  Acrylstoff *(Standard)*, Polyester *(Option)*
- Optionen:
  Funkmotor/Funkfernbedienung,
  Wetterautomatik,
  LED-Beleuchtung,
  Heizstrahler

Murano Integrale bietet variablen Schutz vor Regen, Temperatur und Sonnenlicht. Mit einer in das Wandprofil integrierten Markise vereint dieses Modell den klaren Durchblick und Wetterschutz eines Glasdachs mit den Vorzügen einer hochwertigen Markise als flexibel einstellbarer Sonnenschutz. Auch für dieses groß dimensionierte Glasdach stehen diverse Typen und Bauformen mit vorn und seitlich bündigen oder eingerückten Pfosten zur Wahl.

Typ Bündig
mit seitlich eingerückten Pfosten
(Bauform B2).

Typ Bündig (B)

mit traufständigen Pfosten

Kompakt und modern stehen die Pfosten in einer Linie mit der Regenrinne.
Regenwasser wird über Sparren, Regenrinne und durch das Innere der Pfosten abgeleitet.

Murano Integrale Z

Das Glasdach mit integrierter Zip-Markise

Typ Bündig (B)

mit traufständigen Pfosten

Kompakt und modern stehen die Pfosten in einer Linie mit der Regenrinne. Regenwasser wird über Sparren, Regenrinne und durch das Innere der Pfosten abgeleitet.

Lewens
MARKISEN

Wetterschutz nach Maß

- Breite max. 700 cm, Tiefe max. 500 cm
- mit 2 bis 3 Pfosten *(je nach Belastung und Typ)*
- Dachneigung wählbar: 3° bis 20° *(stufenlos)*
- Zip-Tuchführung und patentierte Ausgleichsfedertechnik

- Elektromotor
- Bespannung:
  Acrylstoff *(Standard)*, Polyester *(Option)*
- Optionen:
  Funkmotor/Funkfernbedienung,
  Wetterautomatik,
  LED-Beleuchtung, Heizstrahler

PLUS X AWARD

Zu jeder Jahreszeit und bei jedem Wetter die Terrasse genießen: Als Glasdach mit integrierter Zip-Markise ist Murano Integrale Z der perfekte Allwetterschutz auch für große Flächen und erfüllt dabei höchste Ansprüche an Qualität und Komfort. Ausgestattet mit geschlossener Zip-Führung und patentierter Ausgleichs-federtechnik sitzt das Markisentuch der Murano Integrale Z stets straff und bietet einen lückenlosen Sonnenschutz ohne störende seitliche Lichtspalten.

Tuchführung geschlossen (Z)

Schienen mit seitlicher Zip-Tuchführung und patentierte Ausgleichsfedertechnik *sorgen für straffen Tuchsitz und lücken-losen Sonnenschutz.*

Rundum verglast

Glasdach Murano Vetro mit Glasschiebeelementen:
an den Seitenwänden als Typ Seitenöffnend, 4-spurig mit 4 Flügeln,
an der Front als Typ Mittig öffnend, 2-spurig mit 4 Flügeln.
Ausgestattet mit optionalem Dreieckschluss
mit Glashalteleisten (Typ A).

Murano Glissando – Glas-Schiebeelemente

Flexibler Wetterschutz nach Maß

Typ Seitenöffnend

Zum Öffnen werden alle Glas-Elemente auf eine Seite nach links oder nach rechts geschoben. Je nach gewünschter Breite und Höhe können dies 2, 3, 4 oder 5 Schiebeelemente auf 2, 3, 4 oder 5 Schienen sein.

Passgenauer Komfort

- für Glasdächer und fest umbaute Wandnischen
- für alle Typen und Bauformen der Murano-Glasdächer von Lewens
- Breite max.:
  Typ Mittig öffnend 1150 cm,
  Typ Seitenöffnend 580 cm
- Wandhöhe max. 260 cm
  (mit ESG 10 mm)
- Optionen:
  Schloss,
  Wandanschlussprofil,
  Dreieckschluss

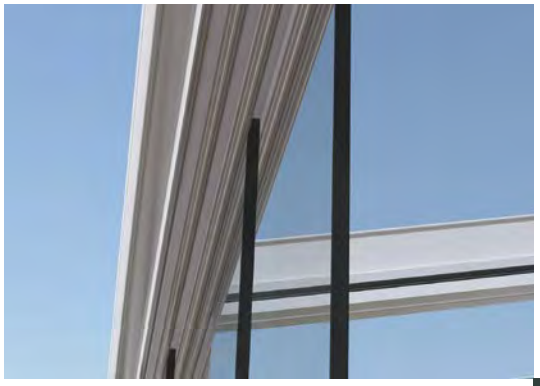

Gute Führung:

Voraussetzung für den Einbau der Schiebeelemente an den Seitenwänden des Glasdachs ist ein Tragprofil (Dreieckschluss/Finestra Schräg-Element).

Formschöne Muldengriffe

ermöglichen ein müheloses Öffnen und Schließen der Schiebeelemente. Ein transparentes Gummiprofil schließt den Spalt beim mittig öffnenden Typ.

Dreieckschluss (Option)

Damit Wind und Wetter nicht oberhalb der Seitenwände eindringen, kann optional auch die verbleibende Dreiecksöffnung verglast werden. (hier: Typ B mit Glashaltelaschen)

Die Murano-Glasdächer können mit verschiebbaren Glaswänden als Wind- und Wetterschutz ausgerüstet werden. Die Glaswände bestehen aus 2 bis 10, unten aufstehenden Glasflächen, die eine hochtransparente Wand ergeben. Kugelgelagerte, verdeckte Laufrollen garantieren einen geräuscharmen Lauf.

Typ Mittig öffnend

Die Elemente werden zum Öffnen nach links und rechts auseinander geschoben. Den gewünschten Maßen entsprechend laufen 4, 6, 8 oder 10 Schiebeelemente auf 2, 3, 4 oder 5 Laufschienen.

Glashalteleisten

(Typ A)

Das Glas wird randbündig und fast unsichtbar mit Glashalteleisten oben und unten befestigt. Es verbleibt eine Luftöffnung unterhalb von Kasten/Kassette sowie ein Spalt zur Wand und zur Traufe.

Glashaltelaschen

(Typ B)

Eine optisch attraktive, gewissermaßen „schwebende" Befestigung, die um das Glas herum einen Spalt offen lässt.

Option

Dreieckschluss

Das für den Einbau von Glas-Schiebeelementen notwendige Tragprofil zur Befestigung der oberen Laufschiene lässt im oberen Bereich des Glasdachs eine dreieckige Öffnung frei. Damit Wind und Wetter nicht oberhalb der Seitenwände eindringen, kann optional die verbleibende Dreiecksöffnung verglast werden.

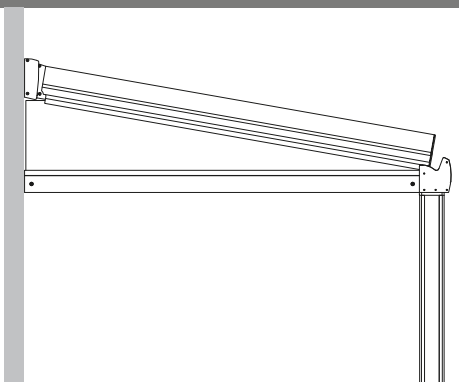

Nahezu unsichtbar:
Dreieckschluss mit Glashalteleisten

„Schwebende" Befestigung:
Dreieckschluss
mit Glashaltelaschen

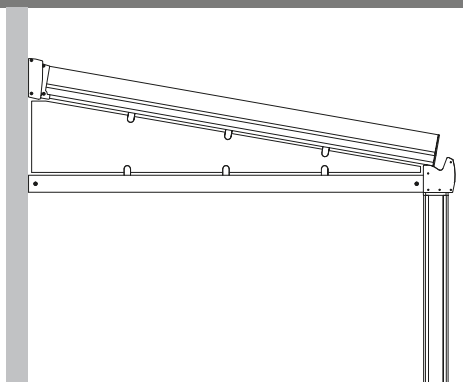

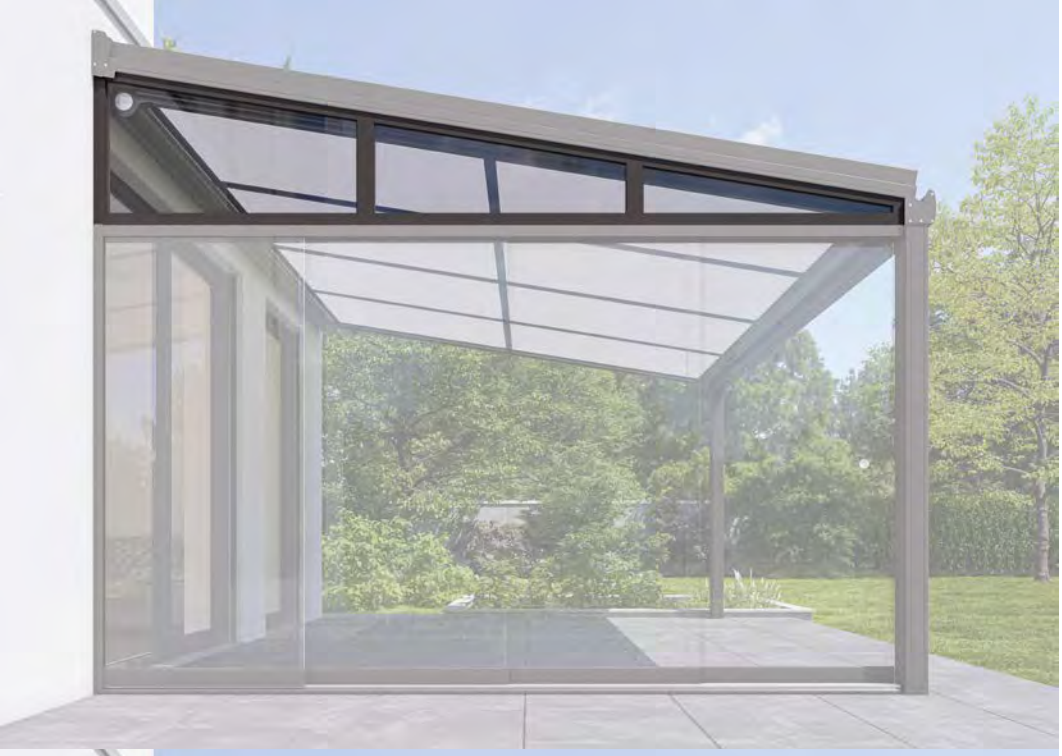

Typ Schräg-Element

zur Festverglasung an Seitenwänden

So lässt sich der Zwischenraum zwischen Dach und Seitenverglasung lückenlos verschließen.

Darunter können wahlweise Schienensysteme für Glas-Schiebeelemente Glissando angebracht werden oder eine Rechteck-Festverglasung.

Typ Rechteck

zur Festverglasung von rechtwinkligen Flächen

Die Lösung für eine Verglasung bis zum Boden an Glasdachfront und Glasdachrückseite …

… und als Ergänzung des Schräg-Elements an Seitenwänden zur

Komplett-Verglasung

ganzer Glasdach-Seiten.

Murano Finestra

Festverglasung

Der größtmögliche Schutz vor Wind und Wetter und vor Zugluft lässt sich mit einer Festverglasung erreichen. Diese kann entweder als Teilverglasung einzelner Wandteile eingesetzt werden oder als Komplettverglasung ganzer Wände bis 500 cm Breite.

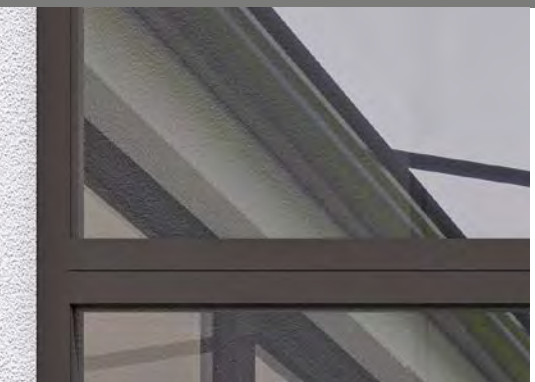

Lückenloser Anschluss

Glasrahmenprofile fassen die Glasflächen rundherum ein und schließen den Raum zwischen Glasdach und senkrechten Verglasungen passgenau.

Qualität mit Garantie

EN 1090
EN 13561

TÜV-geprüfte Qualität und CE-Norm:

Achten Sie auf das Siegel und das Zeichen, die Ihnen die technische Sicherheit unserer Produkte garantieren.

made in germany

Markenware aus Deutschland:

Lewens-Glasdächer werden in Deutschland hergestellt – Qualität „made in Germany"!

Wandbündig:
bei der Montage lassen sich Unebenheiten mühelos ausgleichen.

Glasstoß

Bei geteilten Glasflächen wird der sogenannte Glasstoß durch Leisten in Gestellfarbe verdeckt und damit zum dekorativen Element.

Die Position des Glasstoßes (Aufteilung der Glasflächen) ist frei wählbar.

Zip-Tuchführung
(Murano Integrale Z)

Für einen lückenlosen Sonnenschutz und stets straffen Tuchsitz sorgen Schienen mit seitlicher Zip-Tuchführung und patentierter Ausgleichsfedertechnik.

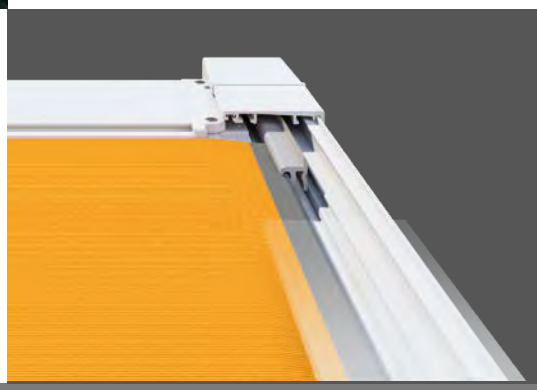

Qualität und Technik

made in Germany

Glasdachsysteme von Lewens überzeugen durch ein modernes, klares Design, Qualität und eine Vielzahl an Ausstattungsvarianten. Zentimetergenaue Fertigung auch in Zwischenmaßen ermöglicht die passgerechte Montage an nahezu jedem gewünschten Ort.

PLUS X AWARD®

Ausgezeichnete Qualität

Für das Glasdach Murano Integrale Z wurde Lewens mit dem PLUS X AWARD ausgezeichnet in den Kategorien „High Quality", Design, Bedienkomfort und Funktionalität.

Funksteuerungen in io-Technik von Somfy
schaffen die Voraussetzung dafür, alle Terrassenfunktionen in die Hausautomation (TaHoma, Connexoon) einzubinden, mit Bedienkomfort per Tablet oder Smartphone.

Wetter-Automatik
Sonnen- und Windwächter bzw. Windsensoren im io-Standard sorgen für wetterabhängige automatische Steuerung von Markisen – auch wenn mal niemand zu Hause ist.

Infrarot-Heizstrahler
im io-Standard schaffen auch an kühlen Tagen Behaglichkeit und wohlige Wärme unter Markisen und Glasdächern.

Optionen

Elektrik

Möchten Sie mehr als den Wandschalter zur Bedienung und dazu mehr Komfort? Dann stehen Ihnen Funksteuerungen, Beleuchtung, Heizstrahler und Komponenten der Wetter-Automatik im zeitgemäßen Somfy-io-Standard zur Verfügung, so dass diese in die Hausautomation (TaHoma, Connexoon) eingebunden werden können. Damit wird für alle Terrassenfunktionen ein Bedienkomfort per Tablet oder Smartphone möglich.

LED-Beleuchtung
Ausgestattet mit einem Funkempfänger für io-Technik (optional) lässt sich per Fernbedienung oder über die Hausautomation die passende Lichtstimmung für jede Situation zaubern.

Standard RAL-Farben ***ohne Mehrpreis****:*

RAL 9016	RAL 9010	RAL 9006	RAL 9007	RAL 7024	RAL 7016
RAL 9001	RAL 1015	RAL 3002	RAL 3003	RAL 3004	RAL 8077
	RAL 5005	RAL 5002	RAL 6005	RAL 6009	RAL 8019

Strukturlacke ***ohne Mehrpreis****:*

SL 90 – RAL 9007 Strukturlack	SL 88 – RAL 7016 Strukturlack	SL 89 – RAL 9005 Strukturlack	SL 94 Strukturlack	SL 93 Strukturlack	SL 92 Strukturlack

Gestellfarben

nach Wunsch

Die Gestelle der Lewens-Glasdächer und Markisen werden hochwertig pulverbeschichtet und sind damit besonders UV- und witterungsbeständig. Speziell für den Einsatz in Küstenregionen erhöht eine optionale Voranodisierung die Haltbarkeit der Beschichtung. Für die Gestellfarben stehen hunderte RAL-Farben und Strukturlacke zur Wahl. Eine große Auswahl von Trendfarben gehört zum Standard – ohne Aufpreis.

Voranodisierung (optional):

Speziell für den Einsatz in Küstenregionen erhöht eine optionale Voranodisierung die Haltbarkeit der Beschichtung. Diese ist bei Bestellung wählbar.

Drucktechnisch bedingt sind Farbabweichungen möglich.

Mit weit über 300 Mustern bietet Ihnen die Lewens-Kollektion hochwertige, spinndüsengefärbte und daher langfristig farbkräftige Acryl- und Polyesterstoffe, außerdem teiltransparente Screen-Glasfasergewebe und Soltis 92. Das Angebot umfasst moderne und klassische Dessins, Unis, feine Strukturen und 3D-Effekte quer durch die gesamte Farbpalette.

Markisenstoffe von Lewens sind speziell für den Außenbereich geschaffen und wasserabstoßend und schmutzabweisend imprägniert. Für die Konfektion werden neueste Nähtechniken zum verzugfreien Nähen bzw. Ultraschall zum Verkleben eingesetzt. Die Konfektion ist so gestaltet, dass die Markisentücher in voller Planlage (und nicht gefaltet) verarbeitet werden.

Einige Qualitätsmerkmale:

- Konfektion mit sicherem Steppstich, optional für viele Markisenmodelle auch mit Ultraschall verklebter Naht
- Tuch und Volant aus einem Stück gefertigt (Rapportgleichheit)
- Säume oben, unten und Volantsaum versäubert (sauberer Abschluss)
- Rapportsymmetrischer Abschluss links und rechts
- Verwendung von Tenara®-Qualitätsnähgarn (auch für Volants)

Die Kollektion

Tücher von Trend bis klassisch

*Für Senkrechtmarkisen als Ergänzung zum Glasdach bietet sich **Screen-Glasfasergewebe** an, wenn Sonnen- und Blendschutz und gleichzeitig der Blick nach draußen gewünscht wird.*

Murano Puro | Vetro

Ausstattung und Technik

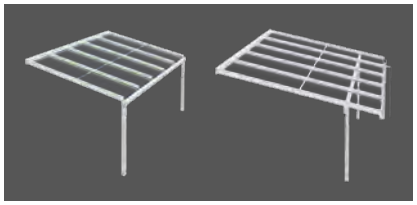

made in germany

EN 1090

Hergestellt und montiert in Deutschland
TÜV-geprüfte Sicherheit
Qualität und Technik nach CE-Norm

	Murano Puro Typ Bündig (B)	Murano Vetro Typ Bündig (B)	Murano Vetro Typ Überstand (Ü)
Bauformen	**B1, B2, B3**	**B1, B2, B3**	**Ü1, Ü2, Ü3**
– Pfosten seitlich außen	B**1**	B**1**	Ü**1**
– Pfosten seitlich eingerückt	B**2**	B**2**	Ü**2**
– mit 3. Pfosten	B**3**	B**3**	Ü**3**
– Überstand *(Innenkante Pfosten - Außenkante Rinne)*	–	–	30 - 100 cm
– Verstärkung: Stahl (**s**) / Murano Vetro Rinne (**v**)	... **v**	... **s**	... **s**
Anlagenmaße *(max.)*			
Breite 1-teilig *(Einzelfeld)*	700 cm	700 cm	700 cm
Tiefe *(Typ B: bis Innenkante Pfosten; Typ Ü: bis Vorderkante Rinne)*	350 cm	500 cm	500 cm
Neigungswinkel, stufenlos *(mindestens 5° empfohlen)*	3° - 10°	3° - 20°	3° - 20°
Sparrenabstände *(max., abhängig von Bautyp, Anlagengröße, Belastung)*	120 cm	120 cm	120 cm
Pfostenhöhe 240 cm	■	■	■
längere Pfosten	□	□	□
Regenwasserableitung			
Fallrohr, integriert in Pfosten	■	■	–
Fallrohr, extern vor dem Pfosten	–	–	□
Wasserspeier *(1 Stück)*	–	–	■
Verglasung			
für Verbundsicherheitsglas *(VSG, klar) oder Doppelstegplatten*	!	!	!
Gestellfarben			
17 RAL-Farben + 6 Strukturlacke *(Lewens Standard-Farben)*	■	■	■
Zusatz-RAL, Sonder-Farben und Effektlacke	□	□	□
Optionen			
Beleuchtung – LED-Streifen	□	□	□
Heizstrahler *(nur Wandbefestigung)*	□	□	□
Glasstoß	□	□	□
zusätzlicher Wasserablauf (*(Fallrohr, integriert in Pfosten)*	□	□	–
Regenkette / zusätzliche Wasserspeier oder Fallrohr	–	–	□
Seitenanschlussprofil / div. Profile / Tragrahmen	□	□	□

Mögliche Maße und Einschränkungen sowie das vollständige elektronische Zubehör entnehmen Sie bitte den technischen Angaben der aktuellen Lewens-Preisliste.

■ Standard □ Option – nicht erhältlich
! nicht im Lieferumfang

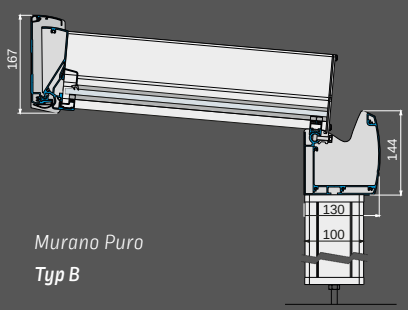

Murano Puro
Typ B

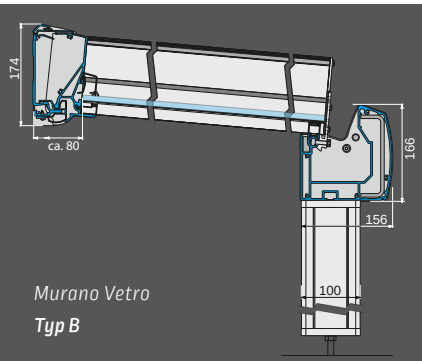

Murano Vetro
Typ B

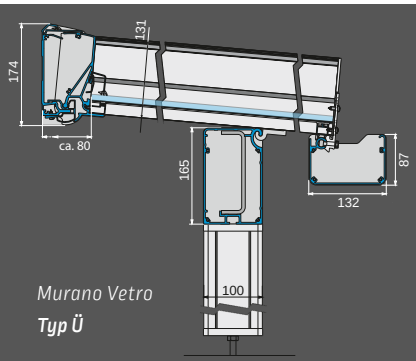

Murano Vetro
Typ Ü

Murano Integrale

Ausstattung und Technik

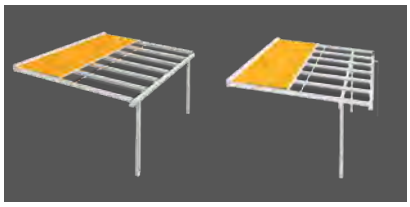

EN 1090
EN 13561

Hergestellt und montiert in Deutschland
TÜV-geprüfte Sicherheit
Qualität und Technik nach CE-Norm

	Typ Bündig (B)	Typ Überstand (Ü)
Bauformen	B1, B2 B3	Ü1, Ü2, Ü3
– Pfosten seitlich außen	B1	Ü1
– Pfosten seitlich eingerückt	B2	Ü2
– mit 3. Pfosten	B3	Ü3
– Überstand *(Innenkante Pfosten - Außenkante Rinne)*	–	30 - 100 cm
– Verstärkung: Stahl (s)	... s	... s
Anlagenmaße *(max.)*		
Breite 1-teilig *(Einzelfeld)*	700 cm	700 cm
Tiefe *(Typ B: bis Innenkante Pfosten; Typ Ü: bis Außenkante Rinne)*	500 cm	500 cm
Neigungswinkel, stufenlos *(mindestens 5° empfohlen)*	3° - 20°	3° - 20°
Sparrenabstände *(max., abh. von Bautyp, Größe, Belastung)*	120 cm	120 cm
Pfostenhöhe 240 cm	■	■
längere Pfosten	□	□
Regenwasserableitung		
Fallrohr, integriert in Pfosten	■	–
Fallrohr, extern vor dem Pfosten	–	□
Wasserspeier *(1 Stück)*	–	■
Verglasung		
für Verbundsicherheitsglas *(VSG, klar) oder Doppelstegplatten*	!	!
Antrieb		
Elektromotor (für Wandschalter)	■	■
Funkmotor (io)	□	□
Gestellfarben		
17 RAL-Farben + 6 Strukturlacke *(Lewens Standard-Farben)*	■	■
Zusatz-RAL, Sonder-Farben und Effektlacke	□	□
Markisentücher *aus der Lewens-Kollektion*		
Marken-Acryl *(spinndüsengefärbt, ultrafarbecht)*	■	■
Marken-Polyester *(spinndüsengefärbt, ultrafarbecht)*	□	□
Qualitätsnähgarn Tenara	■	■
Eckenverstärkung und seitlicher Saum *(10 cm)*	■	■
Optionen		
Funkmotor + Funk-Fernbedienung (io)	□	□
Wetterautomatik (Sonne, Wind, Regen)	□	□
Beleuchtung – LED-Streifen, LED-Spotleiste	□	□
Heizstrahler *(nur Wandbefestigung)*	□	□
Glasstoß	□	□
zusätzlicher Wasserablauf (*(Fallrohr, integriert in Pfosten)*	□	–
Regenkette / zusätzliche Wasserspeier oder Fallrohr	–	□
Seitenanschlussprofil / div. Profile / Tragrahmen	□	□

Mögliche Maße und Einschränkungen sowie das vollständige elektronische Zubehör entnehmen Sie bitte den technischen Angaben der aktuellen Lewens-Preisliste.

■ Standard □ Option
– nicht erhältlich
! nicht im Lieferumfang

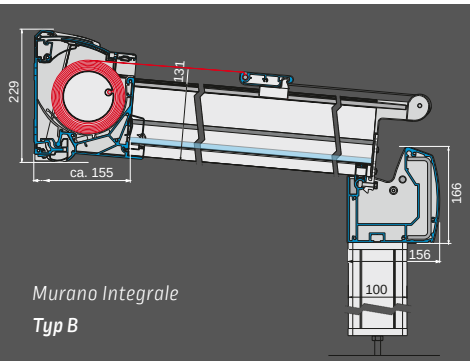

Murano Integrale
Typ B

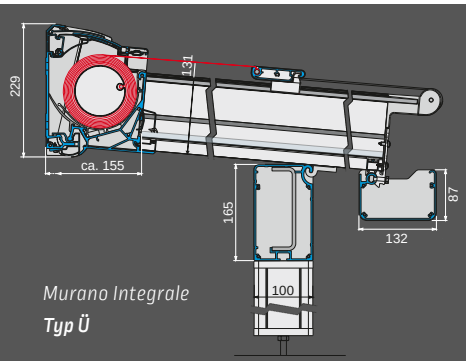

Murano Integrale
Typ Ü

Typen und Bauformen

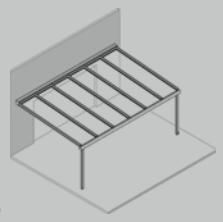

B1 *bündig, außen*
B1s *wie B1, mit Stahlverstärkung (nicht Murano Puro)*
B1v *wie B1, mit Murano Vetro Rinne (nur Murano Puro)*

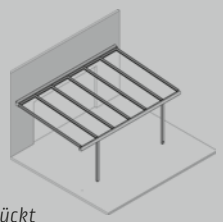

B2 *bündig, seitlich eingerückt*
B2s *wie B2, mit Stahlverstärkung (nicht Murano Puro)*
B2v *wie B2, mit Murano Vetro Rinne (nur Murano Puro)*

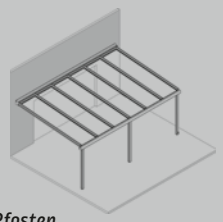

B3 *wie B1, **mit 3. Pfosten***
B3s *wie B3, mit Stahlverstärkung (nicht Murano Puro)*
B3v *wie B3, mit Murano Vetro Rinne (nur Murano Puro)*

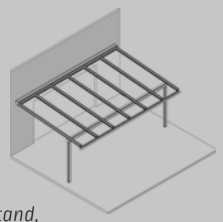

Ü1 *Sparrenüberstand, außen*
Ü1s *wie Ü1, mit Stahlverstärkung*

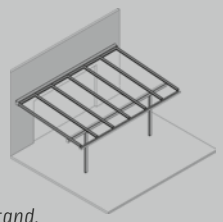

Ü2 *Sparrenüberstand, seitlich eingerückt*
Ü2s *wie Ü2, mit Stahlverstärkung*

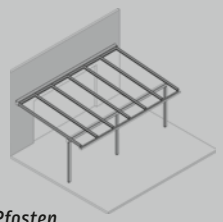

Ü3 *wie Ü1, **mit 3. Pfosten***
Ü3s *wie Ü3, mit Stahlverstärkung*

Murano Integrale Z

Ausstattung und Technik

made in germany

EN 1090
EN 13561

Hergestellt und montiert in Deutschland
TÜV-geprüfte Sicherheit
Qualität und Technik nach CE-Norm

	Typ Bündig (B)
Bauformen	**B1, B2 B3**
– Pfosten seitlich außen	B1
– Pfosten seitlich eingerückt	B2
– mit 3. Pfosten	B3
– Verstärkung: Stahl (s)	... s
Tuchführung	**Geschlossen (Z)**
Anlagenmaße *(max.)*	
Breite 1-teilig *(Einzelfeld)*	700 cm
Tiefe *(bis Innenkante Pfosten)*	500 cm
Neigungswinkel, stufenlos *(mindestens 5° empfohlen)*	3° - 20°
Sparrenabstände *(max., abhängig von Bautyp, Größe, Belastung)*	120 cm
Pfostenhöhe 240 cm	■
längere Pfosten	□
Regenwasserableitung	
Fallrohr, integriert in Pfosten	■
Verglasung	
für Verbundsicherheitsglas *(VSG, klar) oder Doppelstegplatten*	!
Antrieb	
Elektromotor (für Wandschalter)	■
Funkmotor (io)	□
Gestellfarben	
17 RAL-Farben + 6 Strukturlacke *(Lewens Standard-Farben)*	■
Zusatz-RAL, Sonder-Farben und Effektlacke	□
Markisentücher *aus der Lewens-Kollektion*	
Marken-Acryl *(spinndüsengefärbt, ultrafarbecht)*	■
Marken-Polyester *(spinndüsengefärbt, ultrafarbecht)*	□
Qualitätsnähgarn Tenara	■
Optionen	
Funkmotor + Funk-Fernbedienung (io)	□
Wetterautomatik (Sonne, Wind, Regen)	□
Beleuchtung – LED-Streifen, LED-Spotleiste	□
Heizstrahler *(nur Wandbefestigung)*	□
Glasstoß	□
zusätzlicher Wasserablauf (*(Fallrohr, integriert in Pfosten)*	□
Seitenanschlussprofil / div. Profile / Tragrahmen	□

Mögliche Maße und Einschränkungen sowie das vollständige elektronische Zubehör entnehmen Sie bitte den technischen Angaben der aktuellen Lewens-Preisliste.

■ Standard □ Option
! nicht im Lieferumfang

Typen und Bauformen

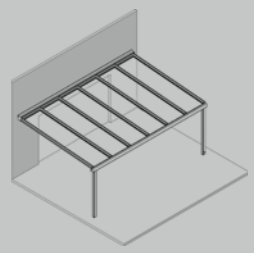

B1 *bündig, außen*

B1s *wie B1, mit Stahlverstärkung*

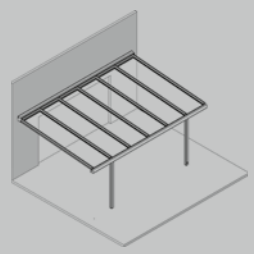

B2 *bündig, seitlich eingerückt*

B2s *wie B2, mit Stahlverstärkung*

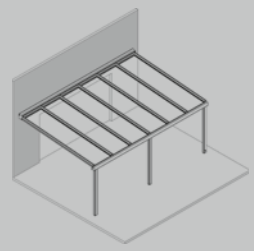

B3 *wie B1, **mit 3. Pfosten***

B3s *wie B3, mit Stahlverstärkung*

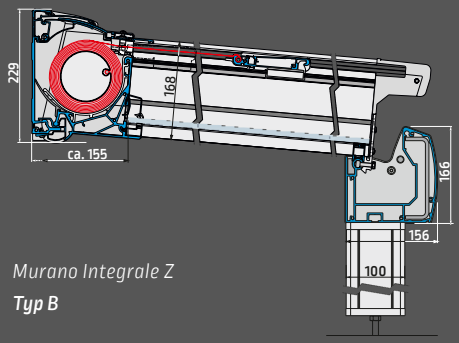

Murano Integrale Z
Typ B

PLUS X AWARD

Murano Glissando

Ausstattung und Technik

made in germany

EN 1090

Hergestellt und montiert in Deutschland
TÜV-geprüfte Sicherheit
Qualität und Technik nach CE-Norm

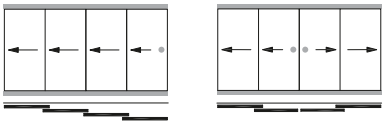

Typ	Seitenöffnend	Mittig öffnend
Anzahl der Spuren	2 - 5	2 - 5
Anzahl der Flügel	2 - 5	4 - 10
Anlagenmaße		
2-spurig Breite *(max.)*	330 cm	540 cm
Anzahl Flügel	2	4
3-spurig Breite *(max.)*	470 cm	720 cm
Anzahl Flügel	3	6
4-spurig Breite *(max.)*	520 cm	920 cm
Anzahl Flügel	4	8
5-spurig Breite *(max.)*	580 cm	1150 cm
Anzahl Flügel	5	10
Breite Einzelelemente *(min./max.)*	60 - 130 cm	60 - 130 cm
Überlappung der Einzelelemente	ca. 5 cm	ca. 5 cm
Höhe ESG 8 mm *(max.)*	230 cm	230 cm
Höhe ESG 10 mm *(max.)*	260 cm	260 cm
Lieferumfang *(ohne Befestigungsmaterial)*		
Untere Laufschiene *(aufgesetzt oder eingelassen einsetzbar)*	■	■
– Einbautiefe untere Laufschiene *(max.)*	35 mm	35 mm
– Aushebesicherung	■	■
Obere Führungsschiene + Endkappen	■	■
Griffmulden *(Edelstahl gebürstet, poliert, Standardhöhe 105 mm)*	■	■
Arrettierung *(Gehflügel mit Fußhebel, Stehflügel mit Imbus)*	■	■
Verglasung *(mit ESG, klar in 8 oder 10 mm)*		
inklusive Glas	■	■
ohne Glas *mit Maßangaben*	□	□
Gestellfarben		
17 RAL-Farben + 6 Strukturlacke *(Lewens Standard-Farben)*	■	■
Zusatz-RAL, Sonder-Farben und Effektlacke	□	□
Untere Laufschiene immer E6/EV 1 silber eloxiert	■	■
Obere Führungsschiene + Endkappen in Gestellfarbe	■	■
Optionen		
Schloss *(in Griffhöhe, nur mit Wandanschlussprofil)*	□	–
Wandanschlussprofil	□	□
Quertraverse + Zubehör *(zur Verwendung als Seitenwand)*	□	□
Profile bzw. Haltelaschen für Dreieckschluss *(ohne Glas)*	□	□

Mögliche Maße und Einschränkungen sowie das vollständige elektronische Zubehör entnehmen Sie bitte den technischen Angaben der aktuellen Lewens-Preisliste.

■ Standard □ Option
– nicht erhältlich

Mögliche Typen

2-spurig

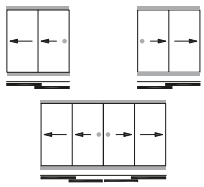

2L *oder* **2R** *2 Flügel*
2L+2R *4 Flügel*

3-spurig

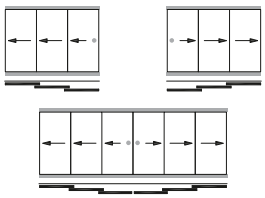

3L *oder* **3R** *3 Flügel*
3L+3R *6 Flügel*

4-spurig

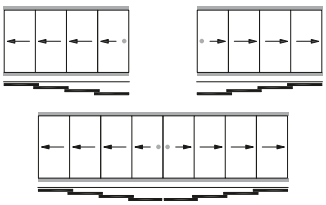

4L *oder* **4R** *4 Flügel*
4L+4R *8 Flügel*

5-spurig

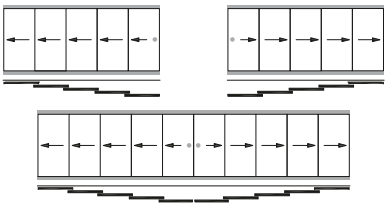

5L *oder* **5R** *5 Flügel*
5L+5R *10 Flügel*

2-spurig

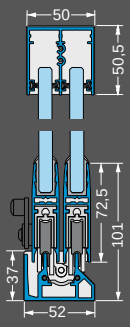

3-spurig

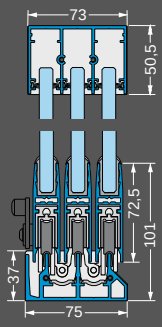

4-spurig

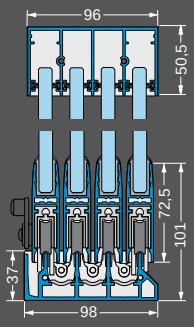

5-spurig

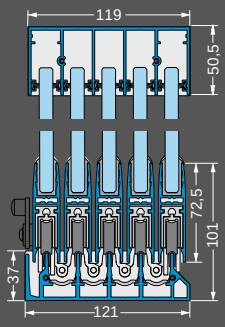

Murano Finestra

Ausstattung und Technik

made in germany

CE EN 1090

Hergestellt und montiert in Deutschland
Qualität und Technik nach CE-Norm

Typ	**Rechteck**	**Schräg-Element**
mit Vertikalsprossen	■	■
Anzahl Vertikalsprossen	Breitenabhängig *(gem. max. Einzelfeldbreite)*	
Anlagenmaße		
Breite *(max.)*	500 cm	500 cm
Breite Einzelfelder *(max.)*	120 cm	120 cm
Höhe *(max.)*	230 cm	230 cm
Verglasung		
ohne Glas *(mit Maßangaben, vorgerichtet für 8 oder 10 mm ESG oder VSG)*	■	■
Gestellfarben		
17 RAL-Farben + 6 Strukturlacke *(Lewens Standard-Farben)*	■	■
Zusatz-RAL, Sonder-Farben und Effektlacke	□	□
Ausstattung		
Entwässerungsschlitze	■	■
Optionen		
Extra Vertikalsprosse	□	□
Anschlussprofil für Murano-Glasdachsparren	–	□
Befestigungsset für Murano-Glasdachsparren	–	□
Verbindung von Rechteck- und Schräg-Element werkseitig vorbereitet *(Komplettverglasung)*	□	□
Verstärkungsprofil für Komplettverglasung *(empfohlen ab 300 cm Breite wg. Windlast)*	–	□
Wandanschlussprofil	□	□
Abschlussprofil	□	□

Mögliche Maße und Einschränkungen sowie das vollständige elektronische Zubehör entnehmen Sie bitte den technischen Angaben der aktuellen Lewens-Preisliste.

■ Standard □ Option – nicht erhältlich

Mögliche Typen und Anwendungen

Rechteck

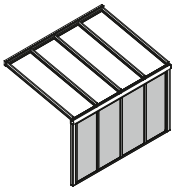

Glasdachfront

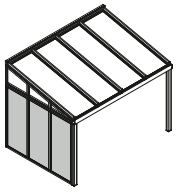

Glasdachseite(n)

Schräg-Element

Seitenwand-Dreieck

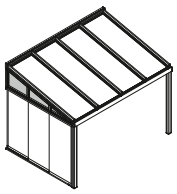

+ Glasschiebeelemente Glissando

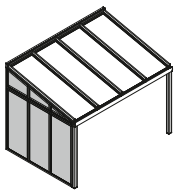

+ Rechteck = Komplett-Verglasung

Schnitt

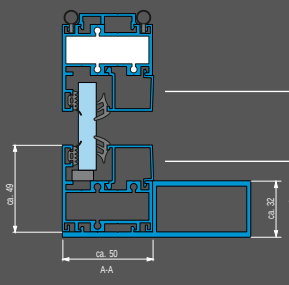

Glashalteleiste

Glashalteleiste

Verstärkungsprofil (ab 300 cm Breite)

Detail

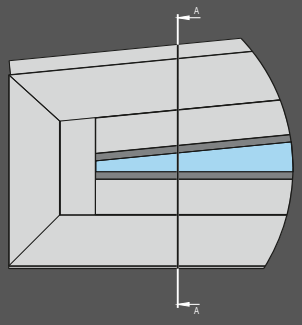

DAZU PASST:

Lewens MARKISEN

Senkrechtmarkise

Micro 2020

Typ

Eckig

iF DESIGN AWARD 2021

Tuchführung

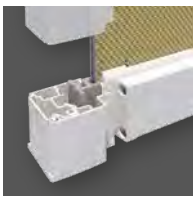

Geschlossen (Z)

Ausstattung	
für große einteilige Flächen	
für alle Murano Glasdächer	
Kassette wandbündig	
Kassette, H x T	ca. 110 x 113 mm
Bespannung	
Screen	■
Höhe	max. 270 cm
Acryl / Polyester	□
Höhe	max. 220 cm
Breite 1-teilig	max. 600 cm
Antrieb	Motor ■

■ Standard □ Option

Optionen

- Funkmotor + Funk-Fernbedienung
- Wetterautomatik

Murano Integrale
mit Micro 2020 und Micro 700

Senkrechtmarkise

Micro 4000

Typ

Eckig

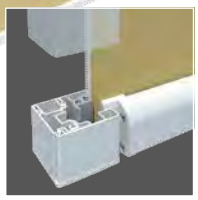

Tuchführung: Geschlossen (Z)
Schiene mit Tuchführung

Ausstattung	
für große einteilige Flächen	
für Murano Glasdächer Typ Überstand	
Kassette wandbündig	
Kassette, H x T	ca. 145 x 160 mm
Bespannung	
Screen	■
Fenstertücher	□
Breite 1-teilig	* max. 600 cm
Höhe	** max. 600 cm
Antrieb	Motor ■

■ Standard □ Option

* bis Höhe max. 300 cm
** bis Breite max. 300 cm

Optionen

- Funkmotor + Funk-Fernbedienung
- Wetterautomatik

Murano Integrale Typ Ü1
mit Micro 4000

DAZU PASST:

Glasdachmarkise

Ancona

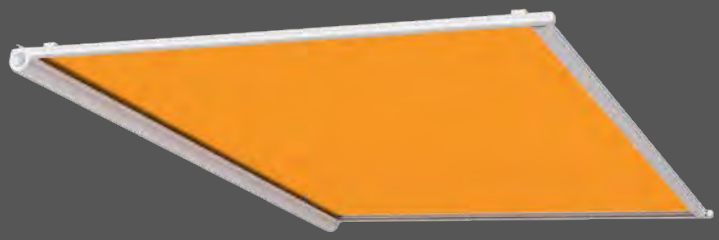

Typen

Unterglas

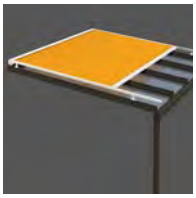

Aufglas (inkl. Dachabdeckung)

Ausstattung	
Kassette	
für Wintergarten / Glasdach	
Unter- oder Aufglasmontage	
Breite 1-teilig	max. 600 cm
Ausfall	max. 450 cm
Antrieb	Motor ■

■ Standard

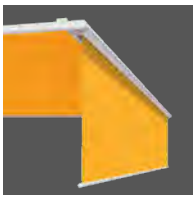

Optionen

- **Funkmotor + Funk-Fernbedienung**
- **Wetterautomatik**
- **Tuchstützdraht**
- Typ Unterglas: **Dachabdeckung**
- Typ Unterglas: **Vario Volant**

Glasdachmarkise

Portofino

GDA GESAMTVERBAND DER ALUMINIUMINDUSTRIE e.V.
Aluminium-Profil-Award

Typ

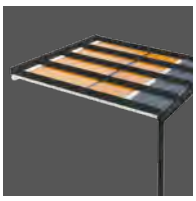

Unterglas

Ausstattung	
Kassette	
für Wintergarten / Glasdach	
mit Zip-Tuchführung	
Breite 1-teilig	max. 600 cm
Ausfall	max. 500 cm
Antrieb	Motor ■

■ Standard

Optionen

- **Funkmotor + Funk-Fernbedienung**
- **Wetterautomatik**
- **LED-Leiste, integriert im Gehäuse**

Glasdachmarkise

Capri

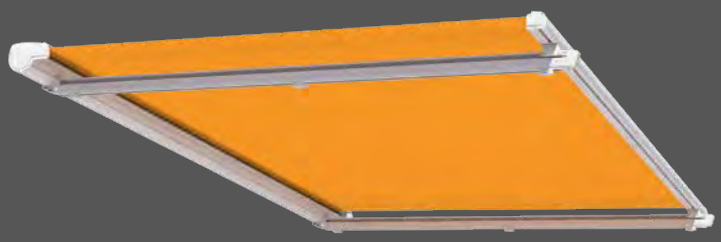

Typ

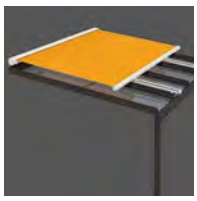

Dachmontage

Ausstattung	
Kassette	
für Wintergarten / Glasdach	
Breite 1-teilig	max. 700 cm
Koppelanlage	max. 1200 cm
Ausfall	max. 600 cm
Antrieb	Motor ■

■ Standard

Optionen

- Funkmotor + Funk-Fernbedienung
- Wetterautomatik
- Extra-Tuchstütze

Seitenzug-Markise

Micro 700

Typ

Ausstattung	
Seitenzug-Markise	
Wandseitige Kassette	
Anlagenhöhe	bis max. 250 cm
Auszug, abhängig von Höhe und Stoff	max. 400 cm
Befestigung	
Wandhalterung	■
Pfosten	□
Antrieb	Handbetrieb ■
Bespannung	
Acryl / Soltis 92	■
Polyester	□

■ Standard □ Option

Optionen

- zusätzliche Handgriffe

Weitere Informationen

finden Sie in den Prospekten „Glasdach-Markisen“, „Fassadenmarkisen“ und „Micro 700“.

Lewens
MARKISEN

www.lewens-markisen.de

Ihr Fachhändler berät Sie gern:

Technische Änderungen vorbehalten. Stand 07/2021